SK 597-AT4

48 meter vlucht / 7,000 kg max. / 1,700 kg max. puntlast

SPIERINGS
MOBILE CRANES

Your flexibility
to the max

Bovenmotor

In het kader van de nieuwste emissie eisen kiest Spierings nog steeds voor twee motoren en voldoet daarmee aan de laatste emissie eisen. De John Deere viercilinder dieselmotor (constante tpm) is gemonteerd op het bovenframe. De motor en de hydrauliek pompen zijn gemonteerd in een geluidsreducerende, kwalitatief hoogwaardige behuizing.

Truckcabine

De Spierings kraan is voorzien van een compleet nieuw interieur. De nieuwe cabine is ergonomisch en biedt de bestuurder optimale comfort. De bestuurdersstoel is voorzien van luchtvering, airconditioning, trucknavigatie, Bluetooth car kit en verwarmde en verstelbare spiegels zijn standaard.

One job, one man

Eén machinist kan de kraan eenvoudig opbouwen en bedienen. Geen extra ballast of giekdelen zijn benodigd, een Spierings kraan kan ten alle tijden door één machinist worden bediend. De machinist heeft altijd een uitstekend zicht vanuit de kraancabine en dankzij de optionele katcamera ook tijdens de meest lastige situaties.

Truck

Speciaal ontwikkeld chassis voor optimale torsie stijfheid. Dankzij deze speciale constructie kan de maximale hijscapaciteit bereikt worden met minimale ballast, extra ballastdelen zijn dus overbodig.

Hydraulische bewegingen

Alle kraanbewegingen zijn hydraulisch proportioneel gestuurd. Dit maakt het makkelijk om de kraan te besturen en resulteert in maximale precisie en efficiency.

Stalen schotten

Indien gewenst wordt de kraan voorzien van 4 stalen schotten, gemonteerd op de achterzijde van de truck, en een hulpkraantje t.b.v. het plaatsen van deze stalen schotten.

Setup in minuten

Het volautomatische programma om de Spierings kraan op te bouwen kost ongeveer 8 minuten, nadat de kraan is afgestempeld.

Hydraulisch systeem voor het op- en afbouwen van de kraan en ten behoeve van de kraanbewegingen.

Vier schijnwerpers zijn gemonteerd in de giek en in de toren.

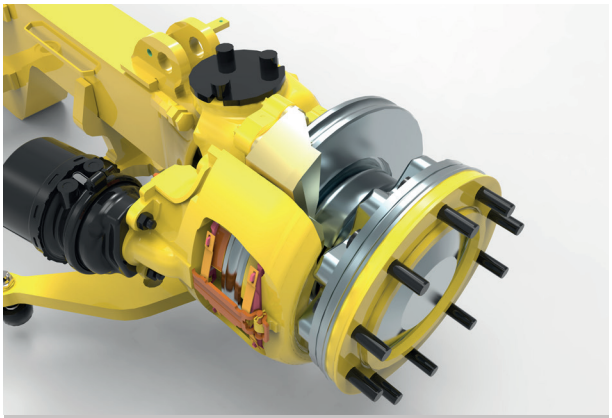

Schijfremmen, intarder en motorrem zijn standaard.

Kraancabine voorzien van katcamerascherm en touch screen.

De nieuwe truckcabine is zeer compleet ingericht en biedt een optimaal comfort.

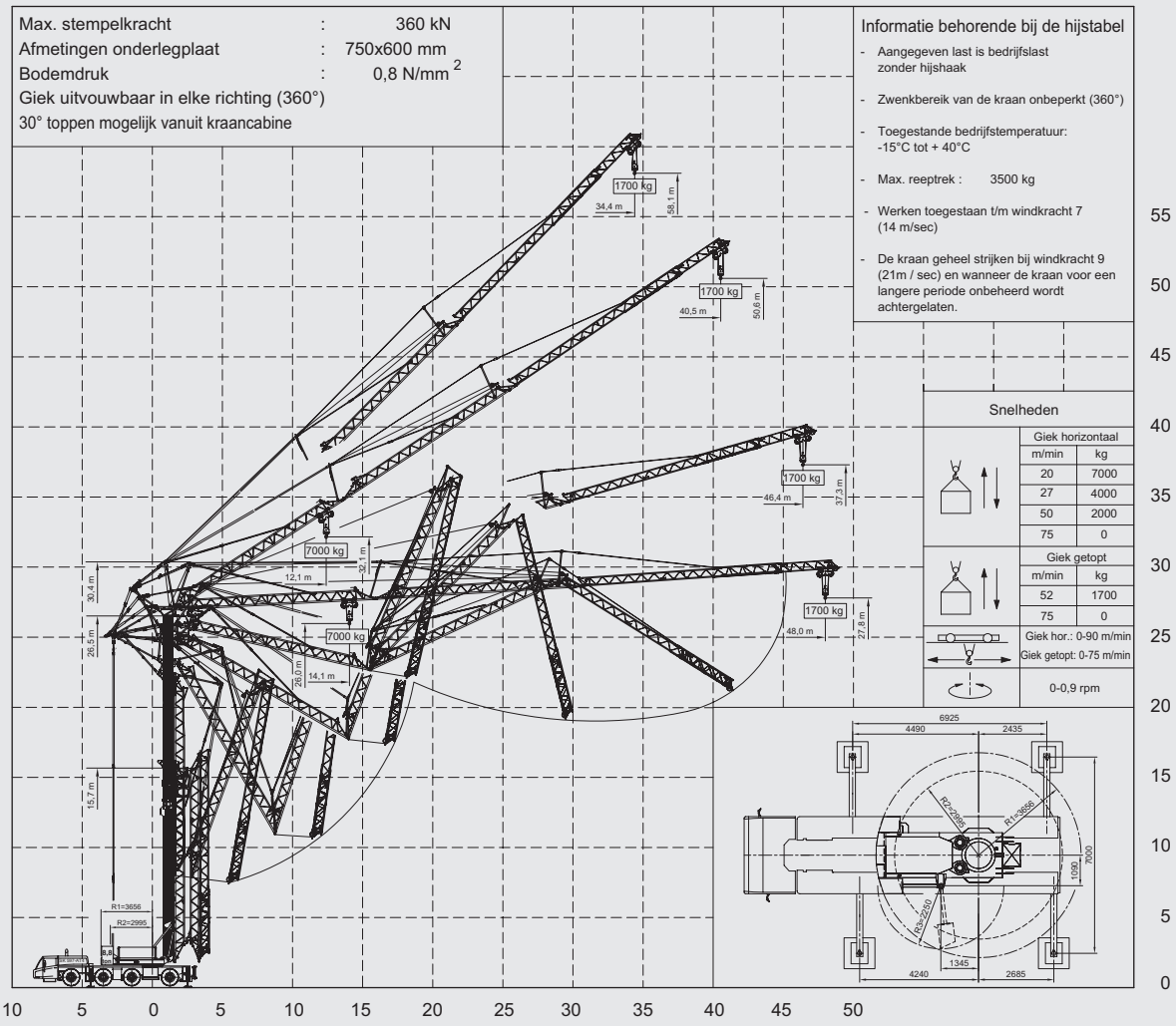

Hijstabel Afstempeling 6,925 m x 7,0 m

Giek horizontaal — Hoogte onder giek 26,9 / 29,7 m

Vlucht (m)	3,5	14,05	15	20	25	30	35	40	45	48	
Last (kg)	7000	7000	6485	4655	3605	2930	2455	2100	1830	1700	

Giek 30° getopt

Haakhoogte (m)	32,1	34,0	37,2	40,5	43,7	47,0	50,2	50,6	
Vlucht (m)	3,5	12,05	15	20	25	30	35	40	40,5
Last (kg)	7000	7000	5590	4005	3095	2505	2095	1790	1700

Giek 15° getopt

Haakhoogte (m)	27,5	28,9	30,2	31,5	32,9	34,2	35,6	36,9	37,3	
Vlucht (m)	3,5	5	10	15	20	25	30	35	40	45	46,4
Last (kg)	1700	1700	1700	1700	1700	1700	1700	1700	1700	1700	1700

Giek 45° getopt

Haakhoogte (m)	33,7	38,7	43,7	48,7	53,7	58,1		
Vlucht (m)	3,5	5	10	15	20	25	30	34,4
Last (kg)	1700	1700	1700	1700	1700	1700	1700	1700

het is tevens mogelijk te werken met 44 meter gieklengte, met een maximale puntlast van 1900kg (vraag naar de hijstabellen).

Hijstabel Afstempeling 6,925 m x 5,85 m

Giek horizontaal — Hoogte onder giek 26,9 / 29,7 m

Vlucht (m)	3,5	10,85	15	20	25	30	35	40	45	48
Last (kg)	7000	7000	4755	3395	2615	2115	1760	1500	1300	1200

Giek 30° getopt

Haakhoogte (m)	30,3	30,7	34,0	37,2	40,5	43,7	47,0	50,2	50,6
Vlucht (m)	3,5	9,37	10	15	20	25	30	35	40	40,5
Last (kg)	7000	7000	6455	3955	2810	2160	1735	1440	1220	1200

Giek 15° getopt

Haakhoogte (m)	27,5	28,9	30,2	31,5	32,9	34,2	35,6	36,9	37,3	
Vlucht (m)	3,5	5	10	15	20	25	30	35	40	45	46,4
Last (kg)	1200	1200	1200	1200	1200	1200	1200	1200	1200	1200	1200

Giek 45° getopt

Haakhoogte (m)	33,7	38,7	43,7	48,7	53,7	58,1		
Vlucht (m)	3,5	5	10	15	20	25	30	34,4
Last (kg)	1200	1200	1200	1200	1200	1200	1200	1200

het is tevens mogelijk te werken met 44 meter gieklengte, met een maximale puntlast van 1340kg (vraag naar de hijstabellen).

Wijzigingen voorbehouden

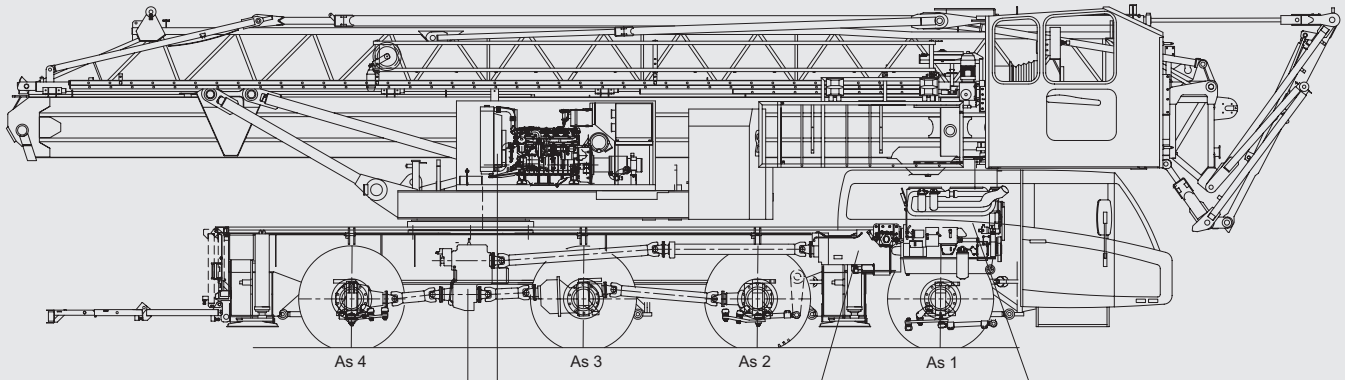

Tussenbak:
STEYR VG2001/396
Wegversnelling i=0,89
Terreinversnelling i=1,54

Bovenmotor:
John Deere: 4045HFG82
Constant toerental motor
Vermogen: 103 kW (1500 tpm)
Koppel: 656 Nm (1500 tpm)

Versnellingsbak:
ZF 12AS2531 SO
Automaat
Droge plaat koppeling
+ intarder

Truck Diesel motor:
Euro VI
DAF: MX11-291 (10,8 ltr)
Vermogen: 291 kW (1700 tpm)
Koppel: 1900 Nm (1000-1400 tpm)

As 1 : Gestuurd, niet aangedreven
As 2 : Gestuurd en aangedreven (eindvertraging i=7,29)
As 3 : Niet gestuurd, wel aangedreven (eindvertraging i=7,29)
As 4 : Gestuurd en aangedreven (eindvertraging i=7,29)
Kessler-assen met schijfremmen

Banden	: 445/75 R22,5
Vering van de truck	: hydropneumatisch op alle assen
Slag veercylinder	: 247 mm
Max. snelheid voertuig	: 83 km/h
Min. snelheid voertuig (dieselmotor 1000 tpm)	: 1,6 km/h
Totaalgewicht	: 48.000 kg.

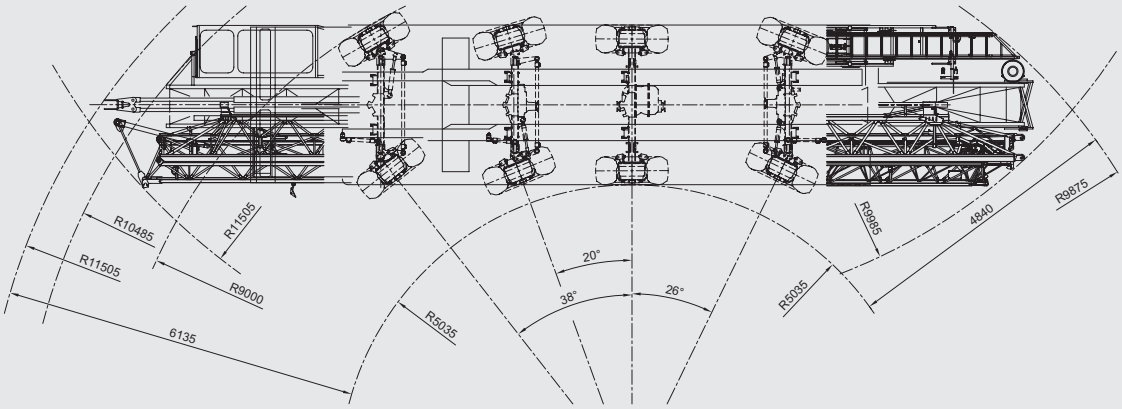

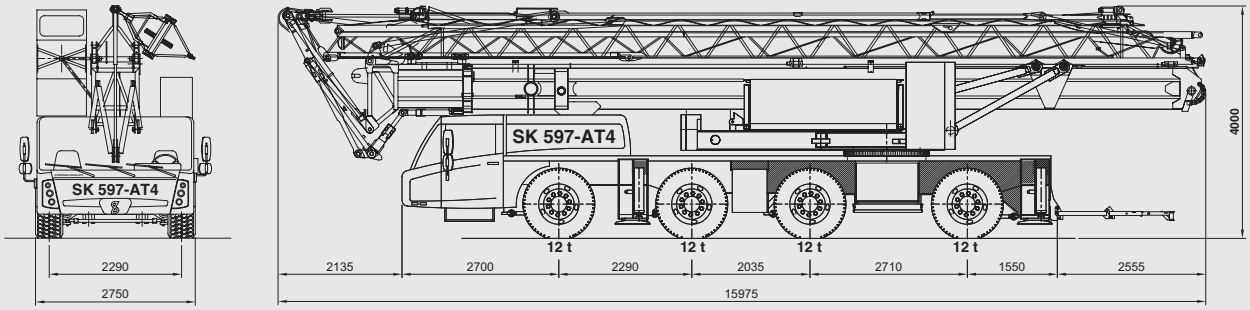

48.000 kg totaalgewicht

Lift to the max.

Spierings Mobile Cranes B.V.
Merwedestraat 15
5347 KZ Oss - The Netherlands
PO Box 24, NL-5340 AA Oss

T +31(0) 412 69 77 77
F +31(0) 412 67 12 20
E sales@spieringscranes.com