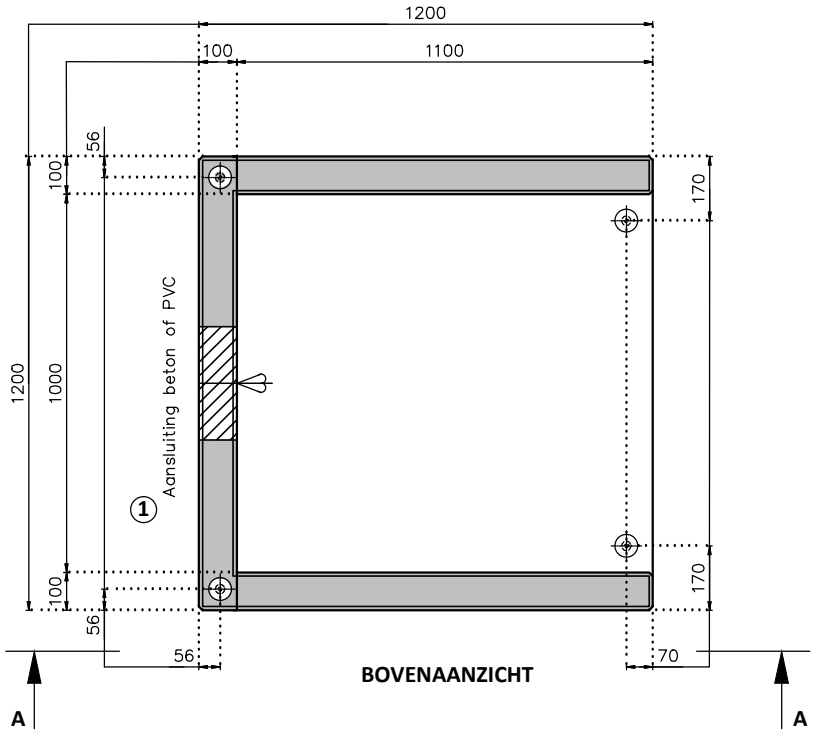

BOVENAANZICHT

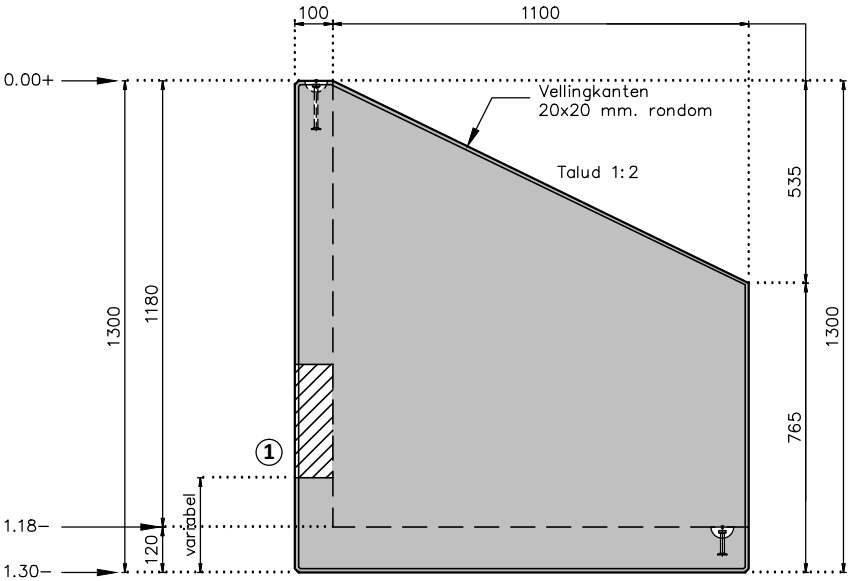

AANZICHT A-A

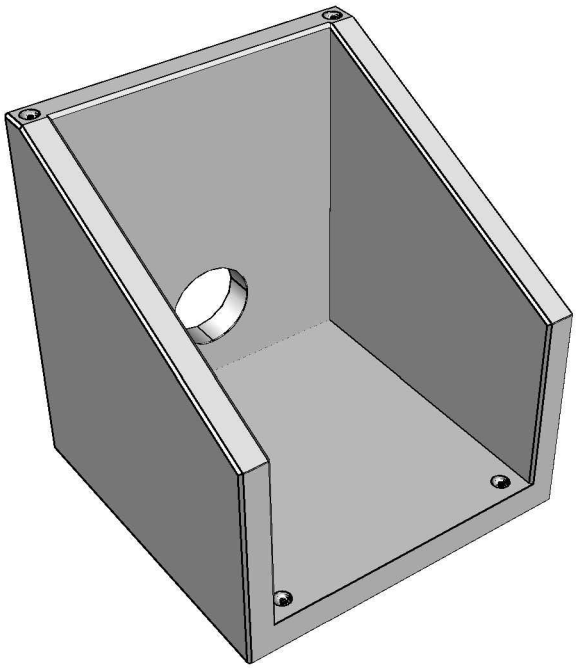

ALGEMEEN PERSPECTIEF

Omschrijving	Uitstroombak type MS–18		
Inw. afmetingen	1100x1100x1180 mm. (talud 1:2)		
Hijsvoorzieningen	Bodem: 2x T–13–65–TV	Wanden: 2x T–13–120–TV	
Schaal 1:20	Formaat A4 Liggend	Getekend S. Dutrieux	
Details n.v.t.	Datum 13/05/2025	Tekno. 468	

Martens beton
POSTBUS 30
STATENDAMWEG 75
TELEFOON +31 162 42 29 00
4900 AA OOSTERHOUT
4905 AD OOSTERHOUT
www.martensgroep.eu

Status
Definitief

Deze tekening blijft eigendom van Martens beton b.v.
Vermenigvuldiging zonder schriftelijke toestemming is niet geoorloofd.

Maatvoering afgerond op mm.
hierdoor kunnen doortelmaten of
andere maten een mm. afwijken.

P:\tekeningen\2. MARTENS beton\Standaard Vorm\MIKZ – uitstroombakken\TEK468.dwg