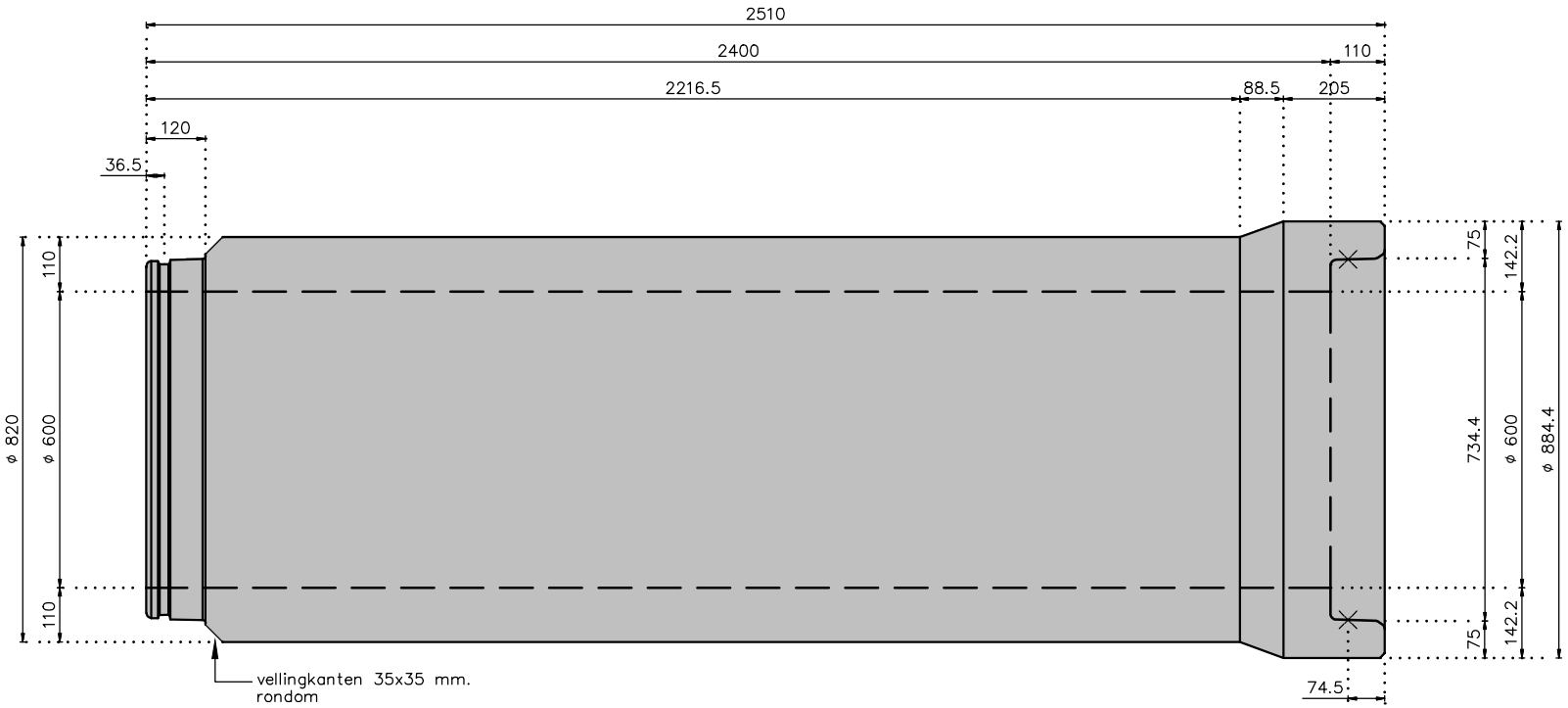

LANGSAANZICHT

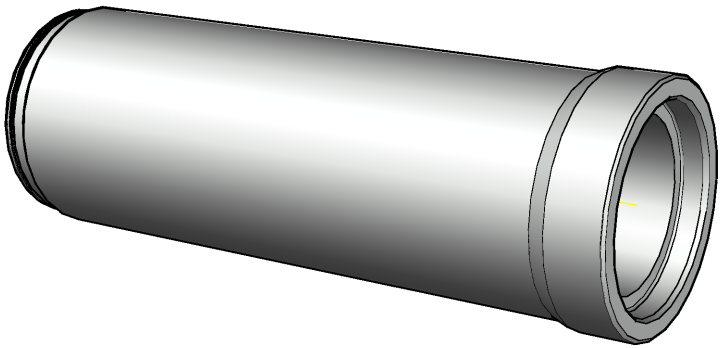

ALGEMEEN PERSPECTIEF

INHOUD: **0.61 m³**
GEWICHT: **1.46 ton**
RUBBERRING: **16 mm.**

Omschrijving	Betonbuis QUBE 600 mm. FORTE	
Schaal 1:15	Formaat A4 Liggend	Getekend S. Dutrieux
Details n.v.t.	Datum 15-03-2021	Tekno. TEK C006F-B

Martens beton
POSTBUS 30
STATENDAMWEG 75
TELEFOON +31 162 42 29 00
4900 AA OOSTERHOUT
4905 AD OOSTERHOUT
www.martensgroep.eu

Deze tekening blijft eigendom van Martens beton b.v.
Vermenigvuldiging zonder schriftelijke toestemming is niet geoorloofd.

Status
DEFINITIEF

Maatvoering afgerond op mm. hierdoor kunnen doorlelmaten of andere maten een mm. afwijken.

P:\tekeningen\2. MARTENS beton\Standaard Vorm\Buizen\TEK C006F.dwg