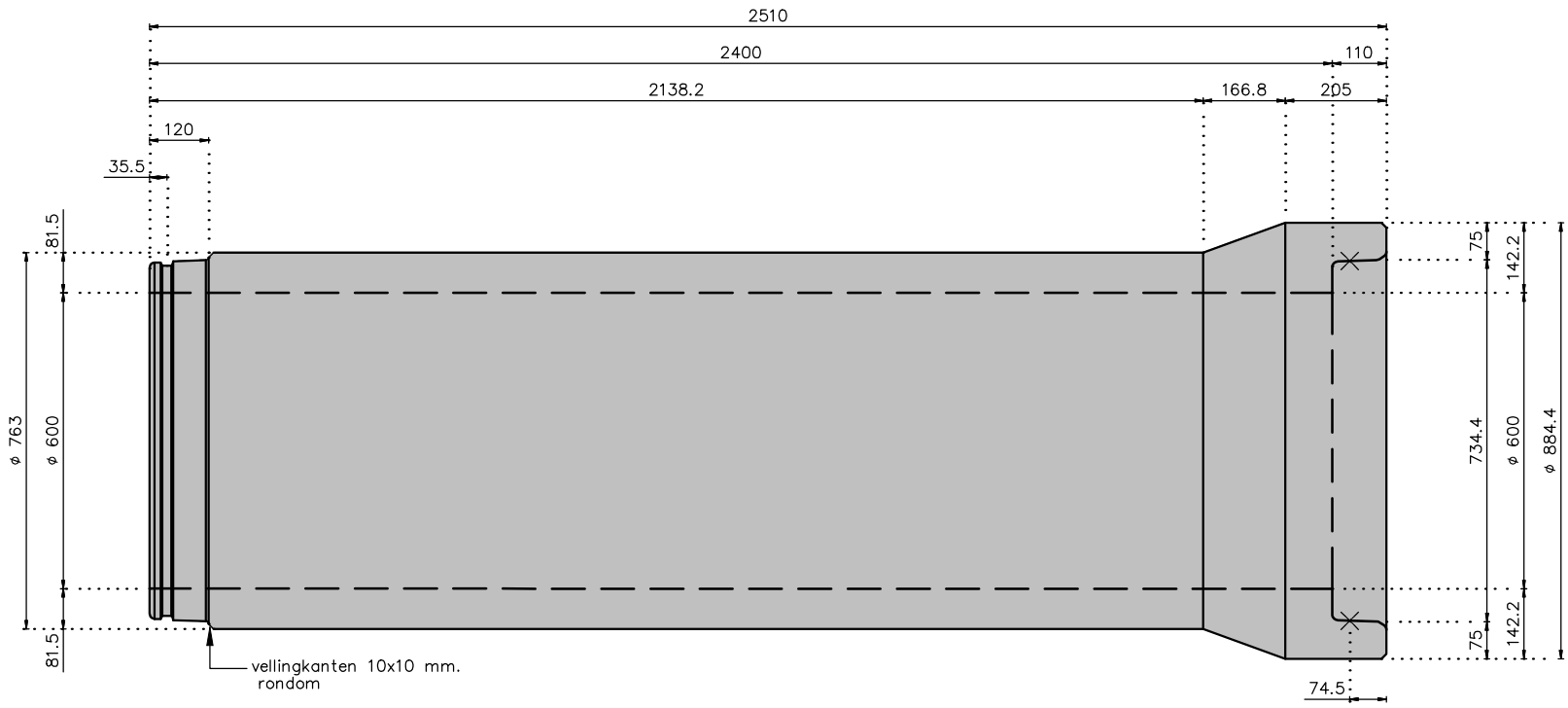

LANGSAANZICHT

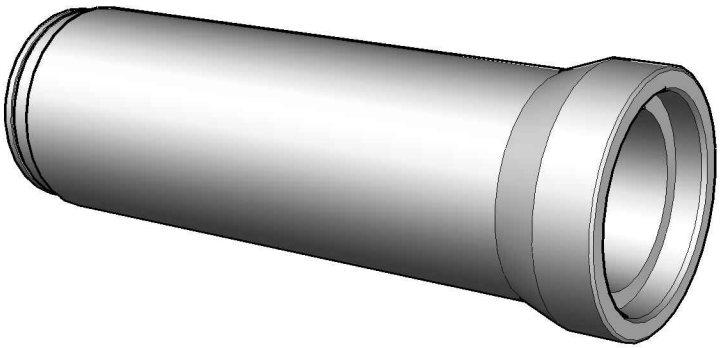

ALGEMEEN PERSPECTIEF

INHOUD:	**0.46 m³**
GEWICHT:	**1.1 ton**
RUBBERRING:	**16 mm.**

Omschrijving Betonbuis QUBE 600 mm.		
Schaal 1:15	Formaat A4 Liggend	Getekend S. Dutrieux
Details n.v.t.	Datum 05-11-2021	Tekno. TEK C006-B

Martens beton
POSTBUS 30 4900 AA OOSTERHOUT
STATENDAMWEG 75 4905 AD OOSTERHOUT
TELEFOON +31 162 42 29 00 www.martensgroep.eu

Status
DEFINITIEF

Deze tekening blijft eigendom van Martens beton b.v.
Vermenigvuldiging zonder schriftelijke toestemming is niet geoorloofd.

Maatvoering afgerond op mm.
hierdoor kunnen doortelmaten of
andere maten een mm. afwijken.

P:\tekeningen\2. MARTENS beton\Standaard Vorm\Buizen\TEK C006.dwg